直管　埋込・下面開放型（2灯）　幅狭タイプ

器具
DL-TK4202
ランプ
DL-T441WM　×2

希望小売価格　**25,800** 円(税抜)　希望小売価格　**7,000** 円(税抜)　×2

セット価格
希望小売価格　**39,800** 円(税抜)　※器具とランプのセット販売となります。

4000K
Ra84

器具光束	5060 lm
消費電力	41.5～40.5W(100～242V)
固有エネルギー消費効率	124.9 lm/W(200V時)
本体	鋼板(ホワイト塗装)
カバー(ランプ)	ポリカーボネート
質量	本体 3.4kg　ランプ275g ×2
電源	内蔵
定格電圧	AC100～242V
入力容量	41.9VA(200V時)
光源寿命	60,000時間　(光束維持率90%)
調光対応	約10～100%(PWM信号方式)
出力調整	4段階(100・90・70・50)※設置時に設定
備考	初期照度補正(ON・OFF切替可能) ※出荷時は初期照度補正ON 4段階出力設定100%
適合ランプ	DL-T440NM、DL-T441xx、DL-T444NM、DL-T420xx、DL-T432xx、DL-T442NM

埋込穴 1,235 X 220
JEL801規格準拠
ランプ別売
調光可能
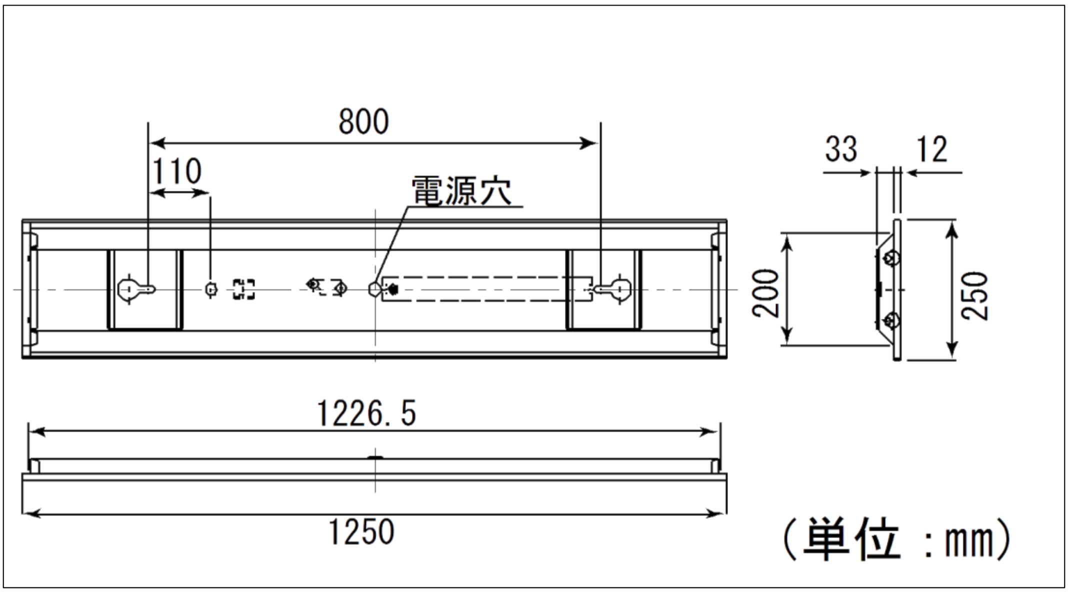
注）直管LEDランプ取付け時は、挿入方向を確認して取り付けて下さい。
シャープ製適合ランプとセットでご使用下さい。